ASCIUGATURA

—

ASCIUGATRICI A COLONNA
CONCEPT
SR-2-11/14/18 M

CARATTERISTICHE

PROGRAMMATORE M
- Programmatore M: possibilità di controllare il tempo e la temperatura.

ELEVATE PRESTAZIONI
- Inversione del senso di rotazione di serie.
- Cestello in acciaio inossidabile di serie.
- Convertitore di frequenza di serie.

EFFICIENZA
- MIXED FLOW - Sistema del flusso d'aria assiale-radiale.
- Grande filtro dei pelucchi.

VERSATILITÀ
- Realizzate su misura - Personalizzazione.
- OPL > Self-service - L'asciugatrice standard OPL trasformabile per versione self-service.

ERGONOMIA
- Cassetto del filtro in acciaio inossidabile.
- Diametro dello sportello di grandi dimensioni.

MANUTENZIONE
- Pannello reclinabile: accesso facile ed ergonomico.
- Menu tecnico: statistiche, recupero dei dati per servizio di postvendita, aggiornamento del software, ecc. (con opzione console).

ALTRI
- Struttura di colore grigio in skin-plate, effetto inox.
- SOFT TOUCH - Cestello con fori rivestiti.
- COOL DOWN - Raffreddamento alla fine del ciclo.
- Disponibili con riscaldamento elettrico o a gas.
- CE approvato.

OPTIONAL

- Display programmatore M.
- Con doppio sportello in vetro.
- Mobile in acciaio inox.
- Pannello anteriore in acciaio inox.
- Filtro pelucchi a maglia 0,3 mm. (di serie 0,6mm).
- Imballaggio in legno.
- Tensione marittima nei modelli elettrici: 440V III 50/60 Hz No N.
- Altre tensioni disponibili.

		SR-2-11 M		SR-2-14 M		SR-2-18 M	
CAPACITÀ							
Capacità 1/18	Kg	11,7 x 2		15 x 2		18,3 x 2	
	Lb	25,7 x 2		33,1		40,4	
Capacità 1/20	Kg	10,5 x 2		13,5 x 2		16,5 x 2	
	Lb	23,1 x 2		29,8		36,3	
CESTELLO							
Ø Cestello	mm	750		750		750	
	inch	29,53		29,53		29,53	
Profondità cestello	mm	475		610		746	
	inch	18,7		24,02		29,37	
Volume cestello	l	210		270		330	
	cu ft	7,41		9,53		11,64	
Ø Sportello (ingresso del carico)	mm	574		574		574	
	inch	22,6		22,6		22,6	
Altezza centrale della porta	mm	547 / 1522		547 / 1522		547 / 1522	
	inch	21,54 / 59,92		21,54 / 59,92		21,54 / 59,92	
Altezza della parte inferiore della porta	mm	189 / 1164		189 / 1164		189 / 1164	
	inch	7,32 / 45,83		7,32 / 45,83		7,32/45,83	
Potenza motore del cestello	kW	0,37 x 2		0,37 x 2		0,37 x 2	
POTENZA ELETTRICA							
Potenza termica installata	Kw	12 x 2		12 x 2		1,12 x 2	
Potenza elettrica installata	Kw	25,34		25,34		25,34	
Potenza di evaporazione	l/h	15,8		17,2		18,1	
	USgallon/h	4,17		4,54		4,78	
Produzione oraria	Kg/h	31,6		34,4		36,2	
	Lb/h	69,7		75,8		79,8	
POTENZA GAS							
Potenza termica installata gas	kcal/h	10327 x 2		10327 x 2		10327 x 2	
	Btu/h	40945.7 x 2		40945.7 x 2		40945.7 x 2	
Potenza termica installata gas	kW	12 x 2		12 x 2		12 x 2	
Potenza elettrica installata	Kw	1,34		1,34		1,34	
Consumo istantaneo gas propano (G31)	Kg/h	1,03 x 2		1,03 x 2		1,03 x 2	
	Lb/h	2.27 x 2		2.27 x 2		2.27 x 2	
Consumo istantaneo gas propano (G20)	m³/h	1,27 x 2		1,27 x 2		1,27 x 2	
	cfm	0.75 x2		0.75 x 2		0.75 x 2	
Potenza di evaporazione	l/h	15,3		16,9		18	
	USgallon/h	4,042		4,465		4,755	
Produzione oraria	Kg/h	30,6		33,8		36	
	Lb/h	67,5		74,5		79,4	
Ø Ingresso gas	BSPP ISO 228-1	1/2"		1/2"		1/2"	
VENTILAZIONE							
Portata massima aria	m³/h	500 x 2		500 x 2		500 x 2	
	cfm	294,28 x 2		294,28 x 2		294,28 x 2	
Ø Fuoriuscita vapore	mm	200		200		200	
	inch	7,87		7,87		7,87	
Potenza motore ventilatore	kW	0,25 x 2		0,25 x 2		0,25 x 2	
EMISSIONE DI CALORE							
Emissione di calore totale massima	kW	2,4		2,4		2,4	
	Btu/h	8193,9		8193,9		8193,9	
Emissione di calore frontale massima	kW	1,68		1,68		1,68	
	Btu/h	5735,8		5735,8		5735,8	
COLLEGAMENTI		ELETTRICO	GAS	ELETTRICO	GAS	ELETTRICO	GAS
Tensione 230V - I + N + T	Nº x mm2 / A	-	3x1.5 A / 16	-	3x1.5 A / 16	-	3x1.5 A / 16
Tensione 230V - III + T	Nº x mm2 / A	4 x 25 A / 80	3x1.5 A / 16	4 x 25 A / 80	3x1.5 A / 16	4 x 25 A / 80	3x1.5 A / 16
Tensione 400V - III + N + T	Nº x mm2 / A	5 x 10 A / 40	3x1.5 A / 16	5 x 10 A / 40	3x1.5 A / 16	5 x 10 A / 40	3x1.5 A / 16

DIMENSIONI / DIMENSIONI CON IMBALLAGGIO				
Larghezza netta / Larghezza lorda	mm	785 / 865	785 / 865	785 / 865
	inch	30,91 / 34,06	30,91 / 34,06	30,91 / 34,06
Profondità netta / Profondità lorda	mm	972 / 1055	1106 / 1189	1.242 / 1.325
	inch	38,27 / 41,54	43,54 / 46,81	48,9 / 52,17
Altezza netta / Altezza lorda	mm	1980 / 2126	1980 / 2126	1.980 / 2.126
	inch	77,95 / 83,70	77,95 / 83,70	77,95 / 83,7
Peso netto / Peso lordo	Kg	260 / 268	275 / 293	290 / 317
	Lb	573,2 / 590,84	606,27 / 645,95	639,34 / 698,87
ALTRI				
Livello sonoro	dB	64	64	64

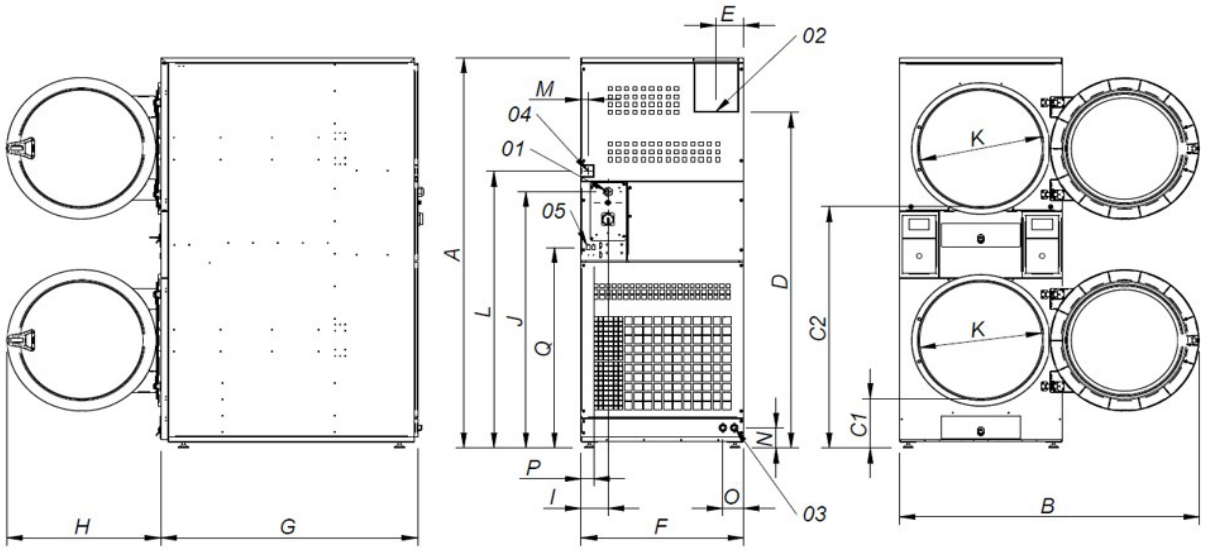

01. Allacciamento elettrico
02. Uscita vapore Ø200
03. 2 valvola antincendi 3/4”
04. Ingresso gas 1/2”
05. Connessione ethernet (Solo control Touch)

	A	B	C1	C2	D	E	F	G	H	I	J	K	L	M	N	O	P	Q
SR-2-11 M	1980	1447	259	1234	1680	135	785	972	735	130	1275	575	1406	35	103	100	60	1018
SR-2-14 M	1980	1447	259	1234	1680	135	785	1106	735	130	1275	575	1406	35	103	100	60	1018
SR-2-18 M	1980	1447	259	1234	1680	135	785	1242	735	130	1275	575	1406	35	103	100	60	1018

ASCIUGATURA

—

ASCIUGATRICI A COLONNA
CONCEPT
SR-2-22 M

CARATTERISTICHE

PROGRAMMATORE M
- Programmatore M: possibilità di controllare il tempo e la temperatura.

ELEVATE PRESTAZIONI
- Inversione del senso di rotazione di serie.
- Cestello in acciaio inossidabile di serie.
- Convertitore di frequenza di serie.

EFFICIENZA
- MIXED FLOW - Sistema del flusso d'aria assiale-radiale.
- Grande filtro dei pelucchi.

VERSATILITÀ
- Realizzate su misura - Personalizzazione.
- OPL > Self-service - L'asciugatrice standard OPL trasformabile per versione self-service.

ERGONOMIA
- Cassetto del filtro in acciaio inossidabile.
- Diametro dello sportello di grandi dimensioni.

MANUTENZIONE
- Pannello reclinabile: accesso facile ed ergonomico.
- Menu tecnico: statistiche, recupero dei dati per servizio di postvendita, aggiornamento del software, ecc. (con opzione console).

ALTRI
- Struttura di colore grigio in skin-plate, effetto inox.
- SOFT TOUCH - Cestello con fori rivestiti.
- COOL DOWN - Raffreddamento alla fine del ciclo.
- Disponibili con riscaldamento elettrico o a gas.
- CE approvato.

OPTIONAL

- Display programmatore M.
- Con doppio sportello in vetro.
- Mobile in acciaio inox.
- Pannello anteriore in acciaio inox.
- Filtro pelucchi a maglia 0,3 mm. (di serie 0,6mm).
- Imballaggio in legno.
- Tensione marittima nei modelli elettrici: 440V III 50/60 Hz No N.
- Altre tensioni disponibili.

		SR-2-22 M
CAPACITÀ		
Capacità 1/18	Kg	24,3 x 2
	Lb	53,6 x 2
Capacità 1/20	Kg	21,9 x 2
	Lb	48,3 x 2
CESTELLO		
Ø Cestello	mm	835
	inch	32,87
Profondità cestello	mm	800
	inch	31,5
Volume cestello	l	440
	cu ft	15,54
Ø Sportello (ingresso del carico)	mm	575
	inch	22,64
Altezza centrale della porta	mm	574 / 1618
	inch	22,60 / 63,70
Altezza della parte inferiore della porta	mm	214 / 1258
	inch	8,46/49,53
Potenza motore del cestello	kW	0,37 x 2
POTENZA GAS		
Potenza termica installata gas	kcal/h	26139 x 2
	Btu/h	103658.5 x 2
Potenza termica installata gas	kW	30,4 x 2
Potenza elettrica installata	Kw	1,94
Consumo istantaneo gas propano (G31)	Kg/h	2,61 x 2
	Lb/h	5.75 x 2
Consumo istantaneo gas propano (G20)	m³/h	3,22 x 2
	cfm	1.89 x 2
Potenza di evaporazione	l/h	44,
	USgallon/h	11,624
Produzione oraria	Kg/h	88
	Lb/h	194
Ø Ingresso gas	BSPP ISO 228-1	3/4"
VENTILAZIONE		
Portata massima aria	m³/h	900 x 2
	cfm	529,72 x 2
Ø Fuoriuscita vapore	mm	250
	inch	9,84
Potenza motore ventilatore	kW	0,55 x 2
EMISSIONE DI CALORE		
Emissione di calore totale massima	kW	2,6
	Btu/h	8876,8
Emissione di calore frontale massima	kW	1,9
	Btu/h	6486,9
COLLEGAMENTI		GAS
Tensione 230V - I + N + T	Nº x mm2 / A	3 x 2,5 / 20 A
Tensione 230V - III + T	Nº x mm2 / A	3 x 2,5 / 20 A
Tensione 400V - III + N + T	Nº x mm2 / A	3 x 2,5 / 20 A
DIMENSIONI / DIMENSIONI CON IMBALLAGGIO		
Larghezza netta / Larghezza lorda	mm	870 / 950
	inch	34,25 / 37,4
Profondità netta / Profondità lorda	mm	1312 / 1395
	inch	51,65 / 54,92
Altezza netta / Altezza lorda	mm	2118 / 2250
	inch	83,39 / 88,58
Peso netto / Peso lordo	Kg	373,5 / 388,5
	Lb	823,43 / 856,50
ALTRI		
Livello sonoro	dB	64

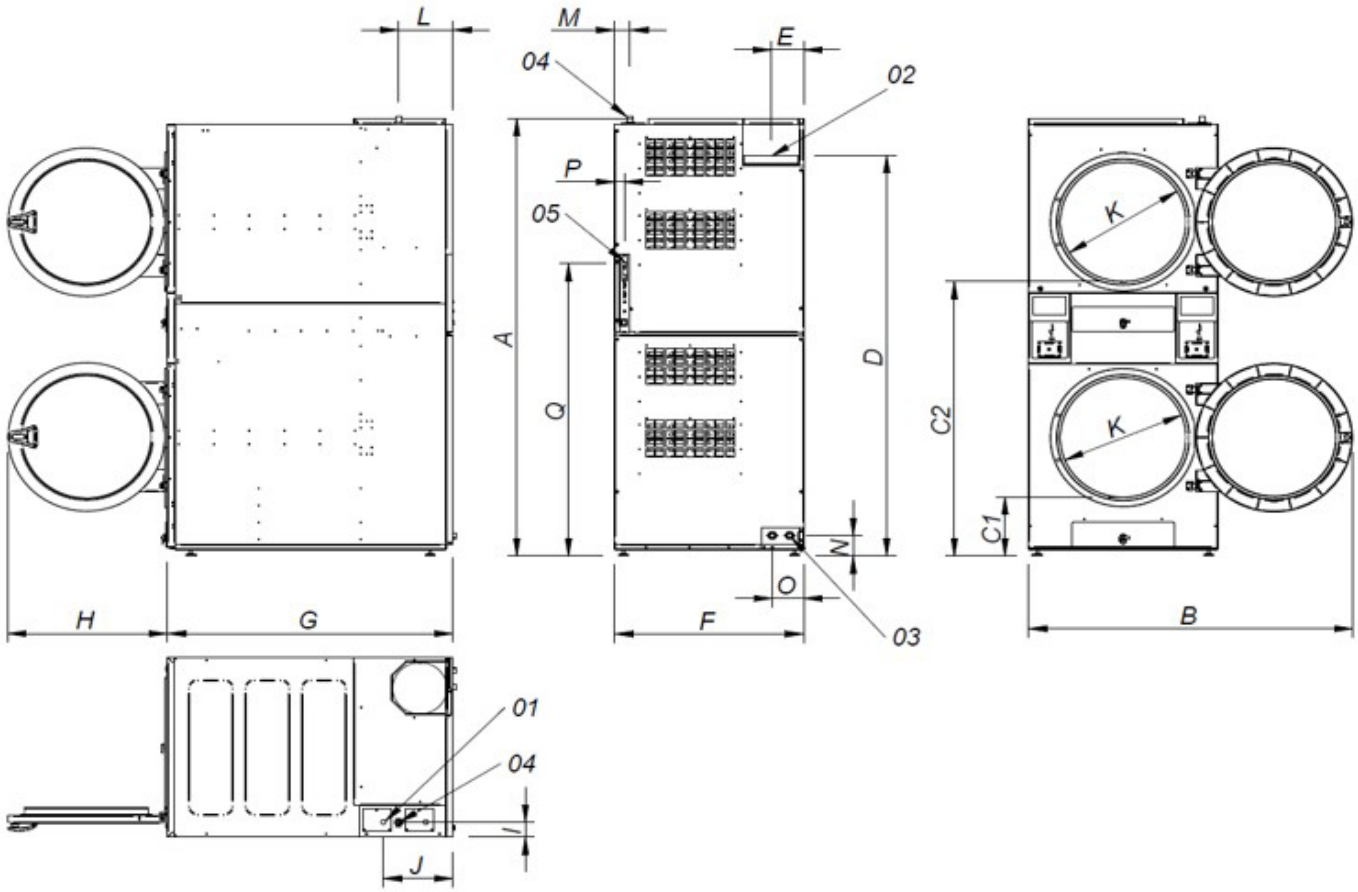

01. Allacciamento elettrico
02. Uscita vapore Ø250
03. 2 valvola antincendi 3/4”
04. Ingresso gas 3/4”
05. Connessione ethernet (Solo control Touch)

	A	B	C1	C2	D	E	F	G	H	I	J	K	L	M	N	O	P	Q
SR-2-22 M	2118	1490	286	1330	1940	149	870	1312	735	73	320	575	250	70	100	145	45	1416

ASCIUGATURA

—

ASCIUGATRICI A COLONNA
POWERED
SR-2-18 M POWERED

CARATTERISTICHE

SR-2-18 M POWERED
- Programmatore M: Possibilità di controllare il tempo e la temperatura.
- Inversione del senso di rotazione standard.
- Cestello in acciaio inossidabile di serie.
- Modello POWERED a gas: una maggiore potenza per una produzione più elevata.
- OPL > Self-service.

OPTIONAL

SR-2-18 M POWERED
- Display programmatore M.

	.	SR-2-18 M POWERED
CAPACITÀ		
Capacità 1/18	Kg	18,3 x 2
	Lb	40,4 x 2
Capacità 1/20	Kg	16,5 x 2
	Lb	36,3 x 2
CESTELLO		
Ø Cestello	mm	750
	inch	29,53
Profondità cestello	mm	746
	inch	29,37
Volume cestello	l	330
	cu ft	11,64
Ø Sportello (ingresso del carico)	mm	574
	inch	22,6
Altezza centrale della porta	mm	547 / 1.522
	inch	21,54 / 59,92
Altezza della parte inferiore della porta	mm	189 / 1164
	inch	7,32 / 45,83
Potenza motore del cestello	kW	0,37 x 2
POTENZA GAS		
Potenza termica installata gas	kcal/h	20650 x 2
	Btu/h	81891.4 x 2
Potenza termica installata gas	Kw	24 x 2
Potenza elettrica installata	Kw	1,94
Consumo istantaneo gas propano (G31)	Kg/h	2,06 x 2
	Lb/h	4.54 x 2
Consumo istantaneo gas propano (G20)	Kg/h	2,54 x 2
	Lb/h	1.49 x 2
Potenza di evaporazione	l/h	35,3
	USgallon/h	9,325
Produzione oraria	Kg/h	70,7
	Lb/h	155,9
Ø Ingresso gas	BSPP ISO 228-1	1/2"
VENTILAZIONE		
Portata massima aria	m³/h	750 x 2
	cfm	441,43 x 2
Ø Fuoriuscita vapore	mm	200 x 2
	inch	7,87 x 2
Potenza motore ventilatore	kW	0,55 x 2
EMISSIONE DI CALORE		
Emissione di calore totale massima	kW	2,5
	Btu/h	8535,4
Emissione di calore frontale massima	kW	1,8
	Btu/h	6145,5
COLLEGAMENTI		GAS
Tensione 230V - I + N + T	Nº x mm2 / A	3x2,5 / 20A
Tensione 230V - III + T	Nº x mm2 / A	3x2,5 / 20A
Tensione 400V - III + N + T	Nº x mm2 / A	3x2,5 / 20A
DIMENSIONI / DIMENSIONI CON IMBALLAGGIO		
Larghezza netta / Larghezza lorda	mm	785 / 865
	inch	30,91 / 34,06
Profondità netta / Profondità lorda	mm	1443 / 1457
	inch	56,81 / 57,36
Altezza netta / Altezza lorda	mm	1980 / 2126
	inch	77,95 / 83,70
Peso netto / Peso lordo	Kg	320 / 349
	Lb	705,48 / 769,41
ALTRI		
Livello sonoro	dB	64

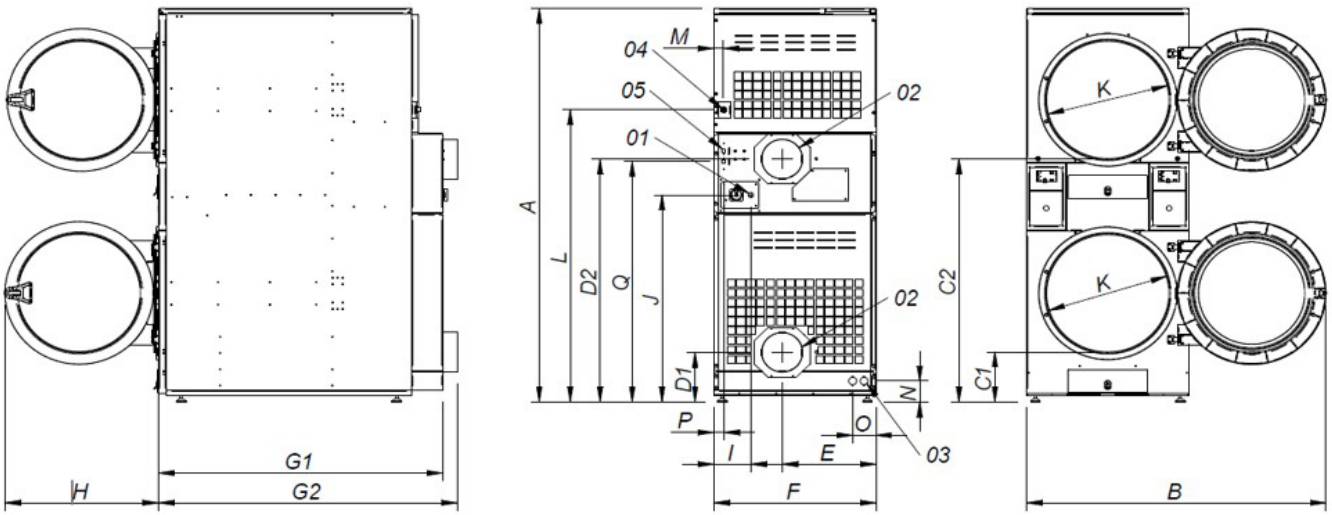

01. Allacciamento elettrico
02. Uscita vapore Ø200
03. 2 valvole antincendio 3/4"
04. Ingresso gas 1/2”
05. Connessione ethernet (Solo control Touch)

	A	B	C1	C2	D1	D2	E	F	G1	G2	H	I	J	K	L	M	N	O	P	Q
SR-2-18 M POWERED	1980	1447	259	1234	250	1223	454	785	1374	1443	735	180	1040	575	1472	45	103	100	49	1210